QUICK GUIDE

Gaming | Content Creation | Business & Productivity

English

Product Overview (for reference only)

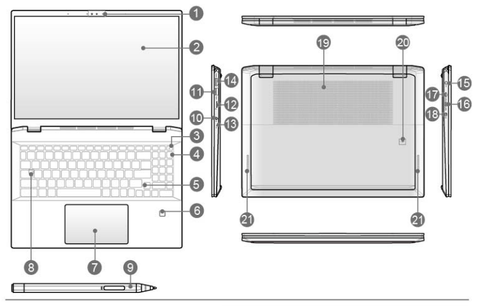

1.Webcam/ Webcam LED/ Internal Microphone
2.Touch Screen Monitor (optional)
3.Power Key/ Power LED/ Battery Reset
4.Status LED

1 Num Lock

5.Keyboard
6.Fingerprint Sensor (optional)
7.Touchpad
8.Status LED

A Caps Lock

9.MSI Pen (proactive stylus) (optional)
10.Combo Audio Port
11.USB 3.2 Gen 2 Port
12.Card Reader
13.Status LED

Battery Status :
Continuously blinking if the battery fails. If the problem persists, please contact your local authorized retailer or service center.

14.HDMI™ Connector
15.Power Connector
16.USB 3.2 Gen 2 Port (Type-C)
17.USB 3.2 Gen 2 Port (Type-C)
18.Webcam Lock Switch
19.Ventilator
20.Battery Reset Hole (optional)
21.Stereo Speakers

Optional Accessories - MSI Pen

Enhance your creativity with MSI Pen

* Configuration may vary by models.
* We recommend you check with local supplier for exact offers and details specifications.

Function Keys

Getting Started (for reference only)

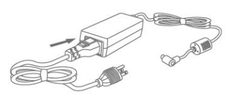

- Connect the AC Power

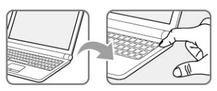

- Power On the Notebook

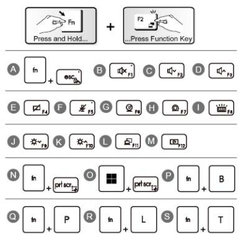

I- Connect the AC Power

It is strongly recommended to connect the AC/DC adapter to the notebook and use the AC power while using this notebook for the first time since some models may require the AC/DC adapter to be connected in order to power on the notebook safely and properly.

i. Unpack the package to find the AC/DC adapter and power cord.
ii. Attach the power cord to the connector of the AC/DC adapter.
iii. Plug the DC end of the adapter to the notebook, and the male end of the power cord to the electrical outlet.

II- Power On the Notebook

When the AC power is connected, press the power button to turn the notebook on.

III- Function Keys

A. Enable or disable the default Quick Fn Launch Keys.
B. Mute the built-in speakers.
C. Decrease the built-in speaker's volume.
D. Increase the built-in speaker's volume.
E. Enable or disable the touchpad function.
F. Enable or disable the microphone function.
G. Enable or disable the Webcam function.
H. Use this key to switch the User Scenario in MSI Center.
I. Select a keyboard backlight LED level.
J. Decrease the LCD brightness.
K. Increase the LCD brightness.
L. Switch the display output mode.
M. Rotate the screen upside down for 180 degrees.
N. Launch Snip & Sketch application.
O. Take a screen capture.
P. Works as Break key by using both keys.
Q. Works as Pause key by using both keys.
R. Works as Scroll Lock key by using both keys.
S. Enable or disable the Touch Screen Monitor function. (optional)

Slovenčina

Prehľad výrobku

1.Web kamera/ LED web kamery/ Interný mikrofón
2.Touch Screen Monitor (voliteľný)
3.Hlavný vypínač/ LED indikátor napájania/ Resetovací otvor batérie
4.LED indikátor stavu

1 Num Lock (Zámok číslic)

5.Klávesnica
6.Snímač odtlačku prsta (voliteľný)
7.Dotyková podložka
8.LED indikátor stavu

A Caps Lock (Prepnutie na používanie veľkých písmen)

9.MSI Pen (Proaktívne dotykové pero MSI) (voliteľný)
10.Kombinovaný zvukový port
11.USB 3.2 Gen 2 port
12.Čítačka kariet
13.LED indikátor stavu

Stav batérie :
Pri poruche batérie bude trvalo blikať. Ak problém pretrváva, obráťte sa na miestneho autorizovaného predajcu alebo servisné stredisko.

14.Konektor HDMI™
15.Konektor prívodu el. prúdu
16.Port USB 3.2 Gen 2 Port (Typ C)
17.Port USB 3.2 Gen 2 Port (Typ C)
18.Prepínač zámku webkamery
19.Ventilátor
20.Resetovací otvor batérie (voliteľné)
21.Stereo reproduktory

I- Pripojenie sieťového AC napájania

Pri prvom používaní notebooku dôrazne odporúčame k notebooku pripojiť sieťový adaptér a používať napájanie striedavým prúdom, pretože niektoré modely môžu vyžadovať pripojenie sieťového adaptéra na zaistenie bezpečného a správneho napájania.

i. Rozbaľte balenie a nájdite AC/DC adaptér a sieťový kábel.
ii. Sieťový kábel pripojte k konektoru AC/DC adaptéra.
iii. Zastrčte koniec adaptéra určený pre prívod jednosmerného DC prúdu do notebooku a koniec sieťového kábla so zástrčkou zastrčte do sieťovej zásuvky.

II- Zapnutie notebooku

Po pripojení sieťového AC napájania alebo nainštalovaní batérie stlačením hlavného vypínača zapnite notebook.

III- Všeobecné funkčné [Fn] tlačidlá

A. Slúži na zapnutie alebo vypnutie predvolených klávesov Fn na rýchle spustenie.
B. Stlmite vstavané reproduktory.
C. Znižuje hlasitosť zabudovaných reproduktorov.
D. Zvyšuje hlasitosť zabudovaných reproduktorov.
E. Aktivuje a deaktivuje funkciu dotykovej podložky.
F. Slúži na zapnutie alebo vypnutie funkcie mikrofónu.
G. Povoľte alebo zablokujte funkciu Webkamera.
H. Tento kláves sa používa na zapnutie možnosti Vlastný scenár v aplikácii MSI Center.
I. Vyberte štýl LED podsvietenia klávesnice.
J. Znižuje jas LCD.
K. Zvyšuje jas LCD.
L. Prepnutie režimu výstupu z displeja.
M. Slúži na otočenie obrazovky naopak, o 180 stupňov.
N. Spusťte aplikáciu Snip & Sketch (Výstrižok a skica).
O. Zhotovte snímku obrazovky.
P. Ak sa používajú oba klávesy, funguje ako kláves Break.
Q. Ak sa používajú oba klávesy, funguje ako kláves Pause.
R. Ak sa používajú oba klávesy, funguje ako kláves Scroll Lock.
S. Zapnite alebo vypnite funkciu Monitor s dotykovou obrazovkou. (voliteľné)

Čeština

Přehled produktu

1.Webová kamera/ indikátor LED webové kamery/ Mikrofonu
2.Touch Screen Monitor (volitelné)
3.Vypínač/ Indikátor LED napájení/ Reset baterie
4.LED indikátory

1 Num Lock

5.Klávesnice
6.Snímač otisků prstů (volitelné)
7.Touchpad
8.LED indikátory

A Caps Lock

9.MSI Pen (Proaktivní stylus MSI) (volitelné)
10.Kombinovaný zvukový port
11.USB 3.2 Gen 2 port
12.Čtečka paměťových karet
13.LED indikátory

Stav baterie :
V případě selhání baterie trvale bliká. Pokud problémy přetrvávají, obraťte se místního autorizovaného prodejce nebo servisní střediско.

14.HDMI™ konektor
15.Konektor napájení
16.USB 3.2 Gen 2 Port (typ C)
17.USB 3.2 Gen 2 Port (typ C)
18.Přepínač zámku webové kamery
19.Ventilátor
20.Otvor pro reset baterie (volitelné)
21.Stereo reproduktory

I- Připojení napájení

Při prvním použití tohoto notebooku důrazně doporučujeme připojit adaptér střídavého/stejnosměrného napájení k notebooku a používat střídavé napájení, neboť některé modely mohou vyžadovat, aby adaptér byl připojen z důvodu bezpečného a náležitého napájení notebooku.

i. Vybalte adaptér střídavého/stejnosměrného napájení a napájecí kabel z krabice.
ii. Připojte napájecí kabel ke konektoru adaptéru střídavého/stejnosměrného napájení.
iii. Připojte stejnosměrný konec adaptéru k notebooku a připojte konec napájecího kabelu se zástrčkou do elektrické zásuvky.

II- Zapnutie notebooku

Když je připojeno střídavé napájení nebo když je vložena baterie, stisknutím vypínače zapněte notebook.

III- Funkční klávesy

A. Slouží k aktivaci nebo deaktivaci výchozích funkcí rychlých spouštěcích kláves Fn.
B. Ztlumíte vestavěný reproduktor.
C. Slouží ke snížení hlasitosti integrovaného reproduktoru.
D. Slouží ke zvýšení hlasitosti integrovaného reproduktoru.
E. Slouží k aktivaci nebo deaktivaci funkce dotykové plochy.
F. Slouží k aktivaci nebo deaktivaci funkce mikrofonu.
G. Slouží k aktivaci nebo deaktivaci funkce webové kamery.
H. Pomocí této klávesy můžete v aplikaci MSI Center přepínat mezi uživatelskými scénáři.
I. Zvolte styl LED podsvícení klávesnice.
J. Slouží ke snížení jasu LCD.
K. Slouží ke zvýšení jasu LCD.
L. Přepnutí režimu výstupu displeje.
M. Obrací obrazovku o 180 stupňů spodní stranou vzhůru.
N. Spusťte aplikaci Snip & Sketch.
O. Pořízení snímku obrazovky.
P. Funguje jako klávesa Break použitím obou kláves.
Q. Funguje jako klávesa Pozastavit použitím obou kláves.
R. Funguje jako klávesa Zámek posouvání použitím obou kláves.
S. Aktivujte nebo deaktivujte funkci Monitor s dotykovým displejem. (volitelné)

Polski

Ogólny opis produktu

1.Kamera sieci web/ Dioda LED kamery sieci web/ Mikrofonu
2.Touch Screen Monitor (opcjonalnie)
3.Klawisz zasilania/ Wskaźnik LED zasilania/ Resetowanie baterii
4.Diody sygnalizacyjne

1 Num Lock

5.Klawiatura
6.Czytnik linii papilarnych (opcjonalnie)
7.Touchpad
8.Diody sygnalizacyjne

A Caps Lock

9.MSI Pen (Proaktywny rysik MSI) (opcjonalnie)
10.Gniazdo audio combo
11.Port USB 3.2 Gen 2
12.Czytnik kart
13.Diody sygnalizacyjne

Stan baterii :
Bezustannie miga jeżeli bateria zawiedzie. Jeśli problem nawraca, skontaktuj się z autoryzowanym sprzedawcą lub centrum serwisowym.

14.Złącze HDMI™
15.Złącze zasilania
16.Port USB 3.2 gen. 2 (typu C)
17.Port USB 3.2 gen. 2 (typu C)
18.Wyłącznik blokady kamery internetowej
19.Wentylator
20.Otwór resetowania baterii (opcjonalnie)
21.Głośniki stereo

I- Podłączanie zasilania prądem zmiennym

Zdecydowanie zaleca się podłączenie zasilacza AC/DC do notebooka i używanie zasilania podczas pierwszego użycia urządzenia, ponieważ niektóre modele mogą wymagać podłączenia zasilacza AC/DC w celu zasilania notebooka w sposób bezpieczny i właściwy.

i. Rozpakuj opakowanie i znajdź adapter prąd zmienny/ prąd stały oraz przewód zasilający.
ii. Podłącz przewód zasilający do adaptera prąd zmienny/ prąd stały.
iii. Podłącz wyjście prądu stałego adaptera do komputera notebook, a wtyczkę typu męskiego przewodu zasilania prądem zmiennym do gniazdka elektrycznego.

II- Włączenie zasilania komputera notebook

Po podłączeniu zasilania prądem zmiennym lub zainstalowaniu baterii, naciśnij przycisk zasilania w celu włączenia komputera notebook.

III- Klawisze funkcyjne

A. Włącz lub wyłącz domyślne klawisze Fn szybkiego uruchamiania.
B. Wycisz wbudowane głośniki.
C. Zmniejszanie poziomu głośności wbudowane go głośnika.
D. Zwiększanie poziomu głośności wbudowanego głośnika.
E. Włączanie lub wyłączanie funkcji touchpada.
F. Włącza lub wyłącza funkcję mikrofonu.
G. Włączenie lub wyłączenie funkcji kamery sieci web.
H. Użyj tego przycisku, aby przełączyć Scenariusz użytkownika w MSI Center.
I. Wybierz styl podświetlenia LED klawiatury.
J. Zmniejszanie jasności LCD.
K. Zwiększanie jasności LCD.
L. Przełącz tryb wyjścia wyświetlania.
M. Obraca ekran do góry nogami o 180 stopni.
N. Uruchom aplikację Snip & Sketch.
O. Wykonaj zrzut ekranu.
P. W przypadku użycia obu klawiszy działa jak klawisz Break.
Q. W przypadku użycia obu klawiszy działa jak klawisz Pause.
R. W przypadku użycia obu klawiszy działa jak klawisz Blokowanie przewijania.
S. Włącz lub wyłącz funkcję monitora z ekranem dotykowym. (opcjonalnie)

עברית

I - חיבור לחשמל (מתח AC)

בפעם הראשונה שבה מפעילים ומשתמשים במחשב המחברת מומלץ מאוד לחבר את מתאם החשמל למחשב המחברת ולהשתמש בו כשהוא מחובר לשקע חשמל בחלק מהדגמים צריך לחבר את מתאם החשמל כדי להפעיל את המחשב בבטחה וכהלכה.

i. פתח את האריזה ואתר את מתאם המתח AC/DC וכבל החשמל.
ii. חבר את כבל החשמל למתאם המתח AC/DC.
iii. חבר את קצה ה- DC של המתאם למחשב, ואת הקצה מסוג הזכר של כבל החשמל לשקע בקיר.

II - הפעל את מחשב המחברת

כאשר המחשב מחובר לשקע החשמל בקיר או כאשר מארז הסוללות מותקן במחשב, לחץ על הכפתור הפעלה/כיבוי כדי להפעיל את מחשב המחברת.

III - מקשי פונקציות

A. הפעלה או השבתה של מקשי הפונקציות המוגדרים כברירת מחדל.
B. השתק את הרמקולים הפנימיים.
C. מנמיך את עוצמת הקול של הרמקול המובנה.
D. מגביר את עוצמת הקול של הרמקול המובנה.
E. מאפשר או מבטל את תכונת פד המגע.
F. הפעלה או השבתה של פונקציית המיקרופון.
G. הפוך את מצלמת האינטרנט לזמינה וללא זמינה.
H. השתמש במקש זה לשינוי ההגדרה של תרחיש משתמש ב-MSI Center.
I. בחר רמת תאורת אחורית למקלדת.
J. מחליש את בהירות צג ה-LCD.
K. מגביר את בהירות צג ה-LCD.
L. שינוי של מצב התצוגה
M. סיבוב של המסך בזווית של 180 מעלות.
N. הפעל את היישום Sketch & Snip.
O. לצילום המסך.
P. לחיצה על שני המקשים משמשת כמקש עצירה.
Q. לחיצה על שני המקשים משמשת כמקש השהיה.
R. לחיצה על שני המקשים משמשת כמקש Scroll Lock.
S. להפעלה וא השבתה של פונקציית צג מסך המגע. (אופציונלי)

סקירה כללית של המוצר

1. מצלמת רשת / מחוון מצלמת רשת / מיקרופון פנימי
2. צג מסך מגע (אופציונלי)
3. לחצן הפעלה / נורית מצב הפעלה / איפוס סוללה
4. נורות חיווי

Num Lock 1

5. מקלדת
6. חיישן טביעות אצבע (אופציונלי)
7. פד מגע
8. נורות חיווי

Caps Lock A

9. MSI Pen (סטיילוס פרואקטיבי של MSI) (אופציונלי)
10. יציאת שמע משולבת
11. מחבר USB 3.2 Gen 2
12. קורא כרטיסים
13. נורות חיווי

מצב סוללה
אם ישנה תקלה בסוללה, המחוון מהבהב ללא הפסקה.
אם הבעיה נמשכת, פנה למשווק המורשה או למעבדת שירות מקומית.

14. מחבר HDMI™
15. מחבר מתח
16. יציאת USB 3.2 Gen 2 (Type-C)
17. יציאת USB 3.2 Gen 2 (Type-C)
18. מתג לנעילת המצלמה
19. מאוורר
20. חור לאיפוס הסוללה (אופציונלי)
21. רמקולים סטראופוניים

使用者可在筆記型電腦硬碟內取得繁體中文手冊
檔案路徑 C:\Windows\User Manual\User Manual
檔案名稱 02_MS-1594_v1.0_TChinese

限用物質含有情況標示聲明書

單元	限用物質及其化學符號					
	鉛 (Pb)	汞 (Hg)	鎘 (Cd)	六價鉻 (Cr^{+6})	多溴聯苯 (PBB)	多溴二苯醚 (PBDE)
電路板總成	—	O	O	O	O	O
儲存裝置	—	O	O	O	O	O
液晶面板	—	O	O	O	O	O
輸出/入裝置	—	O	O	O	O	O
電源供應器	—	O	O	O	O	O
金屬機構件	—	O	O	O	O	O
塑膠機構件	O	O	O	O	O	O
風扇	—	O	O	O	O	O
喇叭	O	O	O	O	O	O
配件(例: 電源線等)	—	O	O	O	O	O

備考1. "超出0.1 wt %" 及 "超出0.01 wt %" 係指限用物質之百分比含量超出百分比含量基準值。
備考2. "O"係指該項限用物質之百分比含量未超出百分比含量基準值。
備考3. " — " 係指該項限用物質為排除項目。

FOR MORE INFORMATION

- Scan to get further information: 1) F3 Hotkey Recovery Function Quick Guide; 2) "ONE TOUCH INSTALL" Driver Installation Function Quick Guide; 3) Warranty Service Book.
- Find User Manual under the file manager at C:\Windows\User Manual\User Manual

- Naskenovaním získajte ďalšie informácie: 1) Rýchly návod na použitie funkcie obnovy pomocou tlačidla rýchlej voľby F3; 2) Rýchly návod na použitie funkcie inštalácie ovládača „ONE TOUCH INSTALL"; 3) Záručná servisná knižka.
- Nájdite návod na používanie v rámci riadiaceho programu súborov na C:\Windows\User Manual\User Manual
- Oskenováním získáte další informace: 1) Stručná příručka k funkci obnovy rychlým tlačítkem F3; 2) Stručná příručka funkcí instalace ovladače „ONE TOUCH INSTALL"; 3) Záruční servisní knížka.
- Uživatelskou příručku najdete s použitím Správce souborů v umístění C:\Windows\User Manual\User Manual
- Zeskanuj, aby uzyskać dalsze informacje: 1) Skrócona instrukcja dotycząca funkcji odzyskiwania za pomocą klawisza skrótu F3; 2) Skrócona instrukcja dotycząca funkcji instalacji sterownika „ONE TOUCH INSTALL"; 3) Książka gwarancyjna.
- Podręcznik użytkownika można znaleźć w Menedżerze plików w folderze C:\Windows\User Manual\User Manual
- ■ نسخ للحصول على مزيد من المعلومات: 1) مخطط سريع لوظيفة استعادة مفتاح الاختصار F3؛ 2) مخطط سريع لوظيفة تثبيت برنامج تشغيل "ONE TOUCH INSTALL"؛ 3) كتيب الضمان.
  ■ ابحث عن دليل المستخدم في مدير الملفات على C:\Windows\User Manual\User Manual
- スキャンして詳細を確認します。1) F3ホットキーリカバリー機能クイックガイド、2) "ONE TOUCH INSTALL" ドライバーインストール機能クイックガイド、3) 保証書。
- C:\Windows\User Manual\User Manualのファイルマネージャでユーザーマニュアルを検索します。
- 扫描获取更多信息：1) F3 热键恢复功能快速指南；2) "ONE TOUCH INSTALL" 驱动安装功能快速指南；3) 保修服务手册。
- 在 C:\Windows\User Manual\User Manual 的文件管理器下找到用户手册
- 추가 정보를 얻기 위해 스캔: 1) F3 바로가기키 복구 기능 빠른 가이드 2) "ONE TOUCH INSTALL" 드라이버 설치 기능 빠른 가이드; 3) 서비스 보증서
- C:Windows\User Manual\User Manual 의 파일 관리자에서 사용 설명서를 찾습니다.
- 掃描可獲得進一步資訊：1) F3 快捷鍵系統還原功能；2) 「ONE TOUCH INSTALL」快速安裝所有驅動程式；3) 保固服務手冊。
- 在檔案總管中打開使用手冊 C:\Windows\User Manual\User Manual
- Pindai untuk mendapatkan informasi lebih jauh: 1) Panduan Cepat Fungsi Pemulihan Tombol Cepat F3; 2) "ONE TOUCH INSTALL" Panduan Cepat Fungsi Penginstalan Driver; 3) Buku Layanan Jaminan.
- Cari Buku Petunjuk Penggunaan pada manajer file di C:\Windows\User Manual\User Manual
- Quét để biết thêm thông tin: 1) Hướng dẫn nhanh chức năng phục hồi phím tắt F3; 2) Hướng dẫn nhanh chức năng cài đặt driver "ONE TOUCH INSTALL"; 3) Sách dịch vụ bảo hành.
- Tìm Hướng dẫn bảo hành trong trình quản lý tệp tin tại C:\Windows\User Manual\User Manual
- สแกนเพื่อรับข้อมูลเพิ่มเติม: 1) คู่มือด่วนฟังก์ชั่นกู้คืนปุ่มลัด F3; 2) คู่มือด่วนฟังก์ชันการติดตั้งไดรเวอร์ "ONE TOUCH INSTALL"; 3) สมุดบริการตามการรับประกัน
- ค้นหาคู่มือผู้ใช้งานได้ด้วยตัวจัดการไฟล์ที่ C:\Windows\User Manual\User Manual

日本語

製品概要 (参照用だけ)

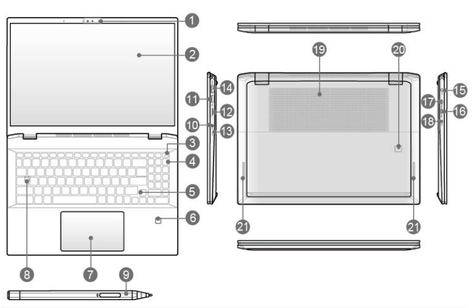

1.Web カメラ/ Web カメラ用 LED/ 内蔵マイク
2.Touch Screen Monitor (オプション)
3.電源キー/ 電源 LED/ バッテリーリセット
4.ステータス LED

1 数値ロック

5.キーボード
6.指紋センサー (オプション)
7.タッチパッド
8.ステータス LED

A キャプスロック

9.MSI Pen (MSI アクティブスタイラス) (オプション)
10.コンボオーディオポート
11.USB 3.2 Gen 2 ポート
12.カードリーダ
13.ステータス LED

バッテリーステータス :
バッテリーが故障している場合、LED が点滅します。新しいバッテリーに交換することをお勧めします。

14.HDMI™ コネクタ
15.電源 コネクタ
16.USB 3.2 Gen 2 ポート (Type-C)
17.USB 3.2 Gen 2 ポート (Type-C)
18.ウェブカメラロックスイッチ
19.通気口
20.バッテリーリセット穴 (オプション)
21.ステレオスピーカー

ご使用の手引き (参照用だけ)

機能キー

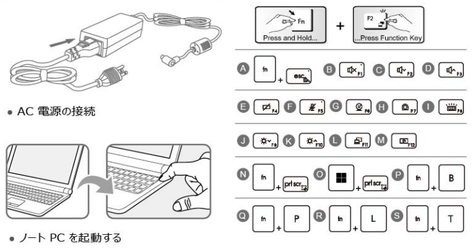

- AC 電源の接続
- ノート PC を起動する

I- AC 電源の接続

初めて本製品を使用する際には、必ずAC/DC アダプタを接続して AC 電源を使用して下さい。安全に、正確にノート PC を通電するために、あるモデルは必ず AC/DC アダプタを接続することを要求の場合があります。

i. パッケージを開けて、AC/DCアダプタと電源コードを確認します。
ii. 電源コードをAC/DCアダプタのコネクタに取り付けます。
iii. ノートPCにアダプタのDCの終端を接続してから、電源コンセントに電源コードのオス側を接続します。

II- ノートPCを起動する

AC 電源が接続されたまたはバッテリーパックがインストールされた場合は、この電源ボタンを押してノート PC を起動します。

III- 機能キー

A. デフォルトのクイックFn起動キーを有効または無効にします。
B. 内蔵スピーカーをミュート（消音）にします。
C. 内蔵スピーカーの音量を下げます。
D. 内蔵スピーカーの音量を上げます。
E. タッチパッド機能を有効または無効にします。
F. マイク機能を有効または無効にします。
G. WEB カメラ機能を有効または無効にします。
H. このキーで MSI Center の User Scenario を切り替えることができます。
I. バックライト LED スタイルを選択します。
J. LCD の輝度を下げます。
K. LCD の輝度を上げます。
L. ディスプレイ出力モードの切り替え
M. スクリーンを上下逆さまに回転させます。
N. スニップ＆スケッチアプリケーションを起動します。
O. 画面キャプチャーを取得します。
P. 両方のキーを使用して、Breakキーとして機能します。
Q. 両方のキーを使用して、Pauseキーとして機能します。
R. 両方のキーを使用して、Scroll Lockキーとして機能します。
S. タッチ機能対応液晶パネル機能を有効または無効にします。（オプション）

简体中文

产品检视 (仅供参考)

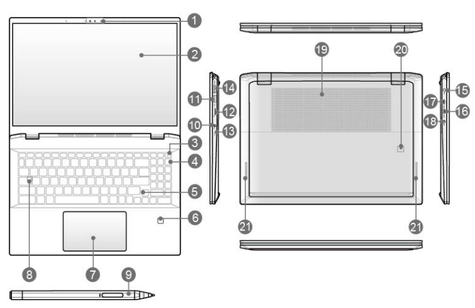

1.网络摄影机/ 网络摄影机 LED 灯号/ 内建式麦克风
2.触摸屏显示器 (选配)
3.电源按键/ 电源灯号/ 电池重置
4.状态 LED 灯号

1 数字锁定

5.键盘
6.指纹传感器 (选配)
7.触控板
8.状态 LED 灯号

A 大写锁定

9.MSI Pen (手写笔) (选配)
10.组合音频端口
11.USB 3.2 Gen 2 端口
12.读卡器
13.状态 LED 灯号

电池状态 :
不断闪烁灯光时表示电池可能故障。如果问题仍然存在，请联系您当地经销商或服务中心。

14.HDMI™ 插孔
15.电源插孔
16.USB 3.2 Gen 2 端口 (Type-C)
17.USB 3.2 Gen 2 端口 (Type-C)
18.网络摄像机锁定开关
19.散热孔
20.电池重置孔 (选配)
21.立体音喇叭

使用入门 (仅供参考)

功 能 键

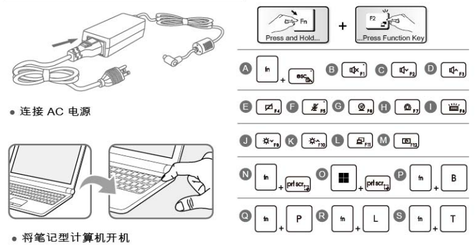

- 连接 AC 电源
- 将笔记型计算机开机

I- 连接 AC 电源

第一次使用笔记本电脑时，建议您连接变压器并使用 AC 电源，因部分型号需要连接变压器AC 电源方可安全且正确的启动电源。

i. 打开包装，拿出变压器及电源线。
ii. 将电源线连接至变压器的插孔。
iii. 将变压器的 DC 端插入计算机，然后将电源线的插头插入电源插座。

II- 将笔记型计算机开机

在笔记型计算机已连接 AC 电源或装有电池组时，按一下电源按钮即可将计算机开机。

III- 功能键

A. 开启或关闭默认快速 Fn 启动键。
B. 启用内建喇叭静音功能。
C. 降低内建喇叭的音量。
D. 提高内建喇叭的音量。
E. 开启或关闭触控板功能。
F. 开启或关闭麦克风功能。
G. 开启或关闭网络摄像机功能。
H. 使用此键在 MSI Center 中切换各种用户情境。
I. 选择键盘背光 LED 样式。
J. 降低 LCD 亮度。
K. 增加 LCD 亮度。
L. 切换显示输出模式。
M. 将屏幕上下旋转 180 度。
N. 启动截图和草图应用程序。
O. 进行屏幕截图。
P. 使用这两个键可用作 Break 键。
Q. 使用这两个键可用作 Pause 键。
R. 使用这两个键可用作 Scroll Lock 键。
S. 开启或关闭触摸屏显示器功能。(选配)

한국어

제품 개요

1.웹캠/ 웹캠 LED/ 인터널 마이크로폰
2.Touch Screen Monitor (옵션)
3.전원 키/ 전원 LED/ 배터리 리셋
4.상태 LED

1 Num Lock

5.키보드
6.지문 센서
7.터치패드
8.상태 LED

A Caps Lock

9.MSI Pen (MSI 프로액티브 스타일러스) (옵션)
10.콤보 오디오 포트
11.USB 3.2 Gen 2 포트
12.카드 리더
13.상태 LED

배터리 상태 :
배터리가 방전되면 LED 표시등이 깜빡입니다. 문제가 계속될 경우, 지역 대리점이나 서비스 센터를 연결하기바랍니다

14.HDMI™ 커넥터
15.파워 커넥터
16.USB 3.2 Gen 2 포트 (Type-C)
17.USB 3.2 Gen 2 포트 (Type-C)
18.웹카메라 잠금 스위치
19.통풍구
20.배터리 리셋 홀 (옵션)
21.스테레오 스피커

I- AC 전원 연결하기

일부 모델은AC/DC 어댑터를 연결하여야만 안전하고 정확하게 노트북 전원을 켤 수 있기에이 노트북을 처음 사용할 때에는 AC/DC 어댑터를 연결하여 AC 전원을 사용하는 것이 좋습니다.

i. 패키지의 포장을 풀고 AC/DC 어댑터와 전원 코드를 확인합니다.
ii. 전원 코드를 AC/DC 어댑터의 커넥터에 연결합니다.
iii. 어댑터의 DC쪽을 노트북에 연결하고, 전원 코드의 끝을 콘센트에 연결합니다.

II- 노트북 켜기

AC 전원이 연결되거나 배터리 팩이 설치되는 경우 전원 버튼을 눌러 노트북을 켤 수 있습니다.

III- 기능 키

A. 기본 빠른 FN 실행 키를 활성화 또는 비활성화합니다.
B. 내장스피커를 음소거합니다.
C. 내장 스피커의 볼륨을 낮춥니다.
D. 내장 스피커의 볼륨을 높입니다.
E. 터치패드 기능을 활성화 또는 비활성화합니다.
F. 마이크 기능을 활성화하거나 비활성화합니다.
G. 웹캠 기능을 활성화/비활성화합니다.
H. 이 키를 사용하여 MSI Center 에서 사용자 시나리오로 전환합니다.
I. 키보드 백라이트 LED 스타일을 선택합니다.
J. LCD 밝기를 낮춥니다.
K. LCD 밝기를 높입니다.
L. 디스플레이 출력 모드를 전환합니다.
M. 화면을 180 도로 회전합니다.
N. 캡처 및 스케치 프로그램을 실행합니다.
O. 화면을 캡처합니다.
P. 두 키를 모두 사용하여 브레이크 키로 작동합니다.
Q. 두 키를 모두 사용하여 일시정지 키로 작동합니다.
R. 두 키를 모두 사용하여 스크롤 잠금 키로 작동합니다.
S. 터치 스크린 모니터 기능을 활성화 혹은 비활성화합니다. (옵션)

繁體中文

產品檢視 (僅供參考)

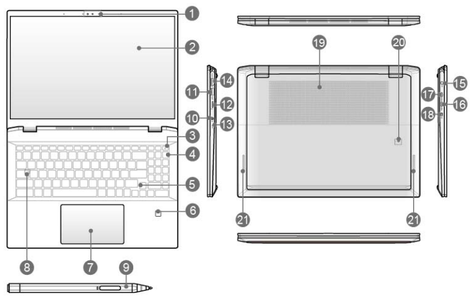

1.網路攝影機/ 網路攝影機 LED 燈號/ 內建式麥克風
2.觸控面板螢幕 (選配)
3.電源按鍵/ 電源燈號/ 電池重置
4.狀態 LED

1 數字鎖定

5.鍵盤
6.指紋辨識感測裝置 (選配)
7.觸控板
8.狀態 LED

A 大寫鎖定

9.MSI Pen (主動式觸控筆) (選配)
10.音效複合式插孔
11.USB 3.2 Gen 2 連接埠
12.讀卡機
13.狀態 LED

電池狀態 :
指示燈持續閃爍時表示電池可能故障。若此持續狀況發生，請聯絡授權的經銷商或服務中心。

14.HDMI™ 連接埠
15.電源插孔
16.USB 3.2 Gen 2 連接埠 (Type-C)
17.USB 3.2 Gen 2 連接埠 (Type-C)
18.網路攝像機鎖定開關
19.散熱孔
20.電池重置孔 (選配)
21.立體聲喇叭

使用入門 (僅供參考)

功 能 鍵

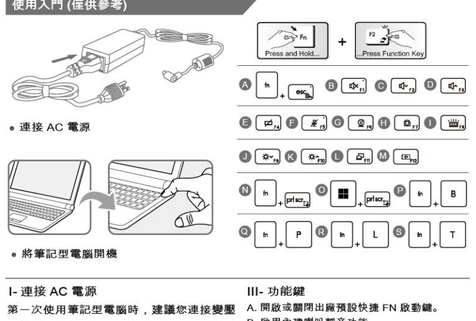

- 連接 AC 電源
- 將筆記型電腦開機

I- 連接 AC 電源

第一次使用筆記型電腦時，建議您連接變壓器並使用 AC 電源，因部分型號需要連接變壓器 AC 電源方可安全且正確的啟動電源。

i. 打開包裝，拿出變壓器及電源線。
ii. 將電源線連接至變壓器的插孔。
iii. 將變壓器的 DC 端插入電腦，然後將電源線的插頭插入電源插座。

II- 將筆記型電腦開機

在筆記型電腦已連接 AC 電源或裝有電池組時，按一下電源按鈕即可將筆記型電腦開機。

III- 功能鍵

A. 開啟或關閉出廠預設快捷 FN 啟動鍵。
B. 啟用內建喇叭靜音功能。
C. 降低內建喇叭的音量。
D. 提高內建喇叭的音量。
E. 開啟或關閉觸控板功能。
F. 啟動或關閉麥克風功能。
G. 開啟或關閉網路視訊攝影機功能。
H. 使用此鍵在 MSI Center 切換各種 User Scenario。
I. 選擇鍵盤背光 LED 樣式。
J. 降低 LCD 亮度。
K. 增加 LCD 亮度。
L. 切換顯示器。
M. 翻轉螢幕 180 度。
N. 開啟剪取與繪圖程式。
O. 螢幕擷圖。
P. 此組合鍵即為 Break 鍵。
Q. 此組合鍵即為 Pause 鍵。
R. 此組合鍵即為 Scroll Lock 鍵。
S. 開啟或關閉觸控面板螢幕功能。(選配)

Bahasa Indonesia

Ikhtisar Produk

1.Webcam/ LED Webcam/ Mikrofon Internal
2.Touch Screen Monitor (opsional)
3.Tombol Daya/ LED Daya/ Atur Ulang Baterai
4.LED Status

1 Num Lock

5.Keyboard
6.Fingerprint Sensor (Sensor Sidik Jari) (opsional)
7.Bidang sentuh
8.LED Status

A Caps Lock

9.MSI Pen (Stylus proaktif MSI) (opsional)
10.Port Audio Kombo
11.Port USB 3.2 Gen 2
12.Pembaca Kartu
13.LED Status

Status Baterai :
Berkedip terus jika baterai rusak. Jika masalah berlanjut, hubungi peritel resmi atau pusat layanan setempat.

14.Konektor HDMI™
15.Konektor Daya
16.Port USB 3.2 Gen 2 (Tipe-C)
17.Port USB 3.2 Gen 2 (Tipe-C)
18.Tombol Kunci Webcam
19.Ventilasi
20.Lubang Reset Baterai (opsional)
21.Speaker Stereo

I- Menyambungkan Daya AC

Sebaiknya sambungkan adaptor AC/DC pada notebook dan gunakan daya AC saat menggunakan notebook ini untuk pertama kalinya karena sebagian model mungkin membutuhkan adaptor AC/DC untuk sambungan agar dapat mengaktifkan notebook dengan aman dan benar.

i. Buka kemasan untuk mencari adaptor AC/DC dan kabel daya.
ii. Sambungkan kabel daya ke soket adaptor AC/DC.
iii. Sambungkan ujung adaptor DC ke notebook, lalu pasang konektor kabel daya ke stopkontak.

II- Menghidupkan Notebook

Bila daya AC telah tersambung atau Unit baterai telah terpasang, tekan tombol daya untuk menghidupkan notebook.

III- Tombol Fungsi

A. Aktifkan atau nonaktifkan Tombol Luncurkan Fn Cepat default.
B. Menonaktifkan speaker bawaan.
C. Memperkecil volume suara speaker internal.
D. Memperbesar volume suara speaker internal.
E. Mengaktifkan atau menonaktifkan fungsi bidang sentuh.
F. Aktifkan atau aktifkan fungsi mikrofon.
G. Mengaktifkan atau menonaktifkan fungsi Webcam.
H. Gunakan tombol ini untuk berganti Skenairo Pengguna di MSI Center.
I. Pilih gaya LED lampu latar keyboard.
J. Mengurangi kecerahan LCD.
K. Meningkatkan kecerahan LCD.
L. Beralih mode output tampilan.
M. Putar layar posisi terbalik sebesar 180 derajat.
N. Mengaktifkan aplikasi Gunting & Buat Sketsa.
O. Ambil tangkapan layar.
P. Berfungsi sebagai tombol kunci Rehat dengan menggunakan kedua kunci.
Q. Berfungsi sebagai tombol kunci Jeda dengan menggunakan kedua kunci.
R. Berfungsi sebagai tombol kunci Gulung dengan menggunakan dua kunci.
S. Aktifkan atau nonaktifkan fungsi Monitor Layar. (opsional)

Tieng Viet

Tổng quát Sản phẩm

1.Webcam/ LED báo Webcam/ Micrô trong
2.Touch Screen Monitor (tùy chọn)
3.Nút nguồn/ Đèn LED nguồn/ Thiết lập lại pin
4.Đèn báo LED

1 Phím Num Lock

5.Bàn phím
6.Cảm biến vân tay (tùy chọn)
7.Chuột cảm ứng
8.Đèn báo LED

A Phím Caps Lock

9.MSI Pen (Bút cảm ứng chủ động MSI) (tùy chọn)
10.Cổng Âm Thanh Combo
11.Cổng USB 3.2 Gen 2
12.Đầu đọc thẻ
13.Đèn báo LED

Tình trạng pin :
Liên tục nhấp nháy nếu ắc quy không hoạt động. Nếu sự cố vẫn tiếp diễn, vui lòng liên hệ với đại lý ủy quyền hoặc trung tâm dịch vụ tại địa phương.

14.Đầu nối HDMI™
15.Đầu nối nguồn điện
16.Cổng USB 3.2 Gen 2 (Loại C)
17.Cổng USB 3.2 Gen 2 (Loại C)
18.Công tắc khóa webcam
19.Quạt thông gió
20.Lỗ khởi động lại pin (tùy chọn)
21.Loa âm thanh nổi

I- Kết nối nguồn điện AC

Chúng tôi khuyến nghị bạn nên cắm adapter AC/DC vào máy tính xách tay và sử dụng nguồn điện AC trong khi sử dụng máy tính xách tay lần đầu tiên vì một số mẫu máy tính xách tay có thể c